Pinza neumática para mazarotas, angular autocentrante de dos dedos serie AA

- De doble efecto o con muelle en la apertura (-NO).
- Fuerza de sujeción muy elevada respecto al peso y las dimensiones.
- Varias posibilidades de fijación.
- Sensores magnéticos opcionales.
- Grasa alimenticia FDA-H1.

2-jaw self-centering angular pneumatic sprue gripper series AA

- *Double acting or spring open (-NO).*
- *Very high gripping force related to the weight and dimensions.*
- *Different options for fastening.*
- *Optional magnetic sensors.*
- *Food grade grease FDA-H1.*

AA-23-NO

AA-22-NO

AA-26-NO

AA-35-NO

(*)
El sensor SS3N203-G está incluido
The sensor SS3N203-G is included

	AA-22	AA-22-NO	AA-23	AA-23-NO	AA-26	AA-26-NO	AA-35	AA-35-NO
Fluido *Medium*	Aire comprimido filtrado, lubricado / no lubricado *Filtered, lubricated / non lubricated compressed air*							
Presión de utilización *Pressure range*	2.5 ÷ 8 bar							
Temperatura de utilización *Temperature range*	5 ÷ 60 °C.							
Recorrido (±1°) *Stroke*	2 x 20°							
Par de cierre por dedo a 6 bar *Closing torque at 6 bar each jaw*	150 Ncm	125 Ncm	150 Ncm	125 Ncm	150 Ncm	125 Ncm	150 Ncm	125 Ncm
Par de cierre total a 6 bar *Total closing torque at 6 bar*	300 Ncm	250 Ncm	300 Ncm	250 Ncm	300 Ncm	250 Ncm	300 Ncm	250 Ncm
Par de apertura total a 6 bar *Opening torque at 6 bar each jaw*	150 Ncm	175 Ncm	150 Ncm	175 Ncm	150 Ncm	175 Ncm	150 Ncm	175 Ncm
Par de apertura total a 6 bar *Total opening torque at 6 bar*	300 Ncm	350 Ncm	300 Ncm	350 Ncm	300 Ncm	350 Ncm	300 Ncm	350 Ncm
Par de apertura por dedo a 0 bar *Opening torque at 0 bar each jaw*	0 Ncm	25 Ncm	0 Ncm	25 Ncm	0 Ncm	25 Ncm	0 Ncm	25 Ncm
Par de apertura total a 0 bar *Total opening torque at 0 bar*	0 Ncm	50 Ncm	0 Ncm	50 Ncm	0 Ncm	50 Ncm	0 Ncm	50 Ncm
Frecuencia máxima de funcionamiento *Maximum working frequency*	2 Hz	2 Hz	2 Hz	2 Hz	2 Hz	2 Hz	2 Hz	2 Hz
Consumo de aire por ciclo *Cycle air consumption*	5 cm^3	2 cm^3	5 cm^3	2 cm^3	5 cm^3	2 cm^3	5 cm^3	2 cm^3
Tiempo de cierre sin carga *Closing time without load*	0.02 s	0.02 s	0.02 s	0.02 s	0.02 s	0.02 s	0.02 s	0.02 s
Peso *Weight*	115 g	115 g	100 g	100 g	120 g	120 g	140 g	140 g

Dimensiones (mm)
Dimensions (mm)

AA-22
AA-22-NO
AA-26
AA-26-NO

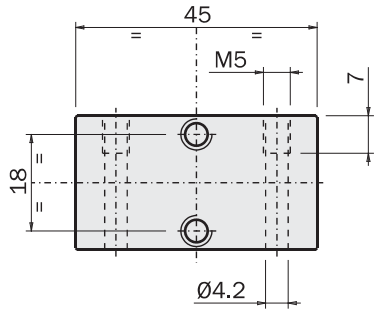

AA-22

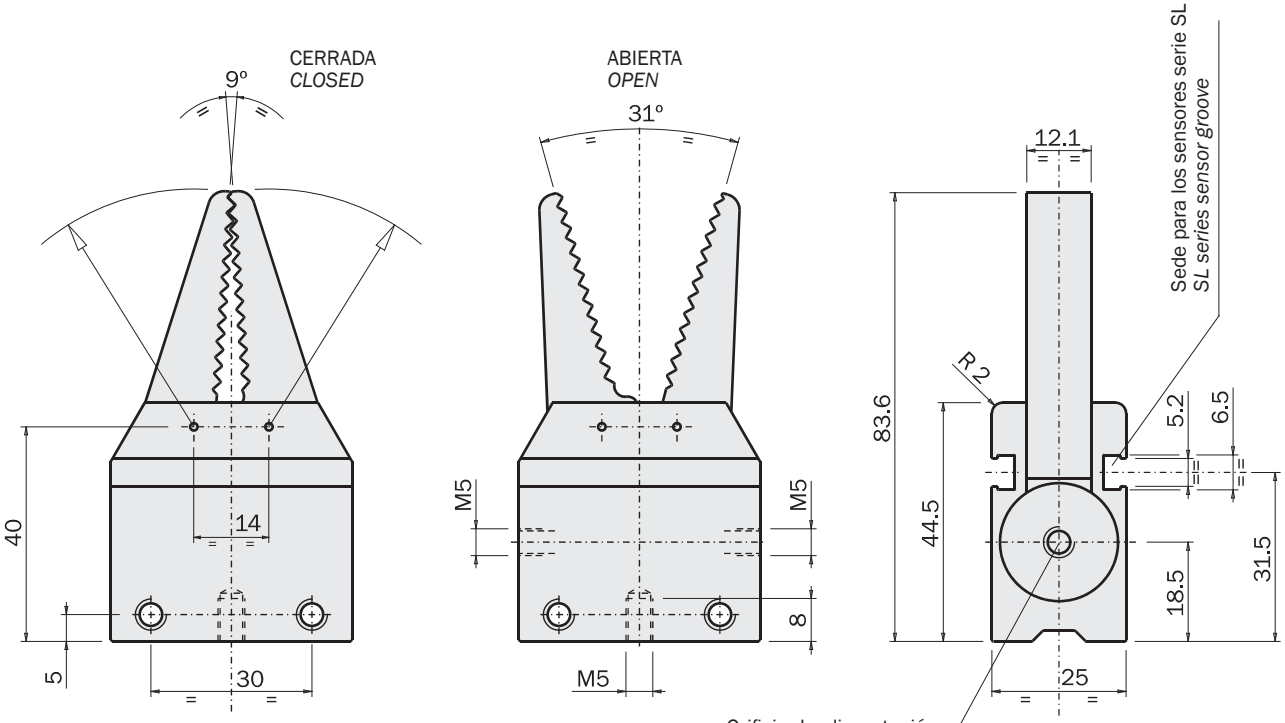

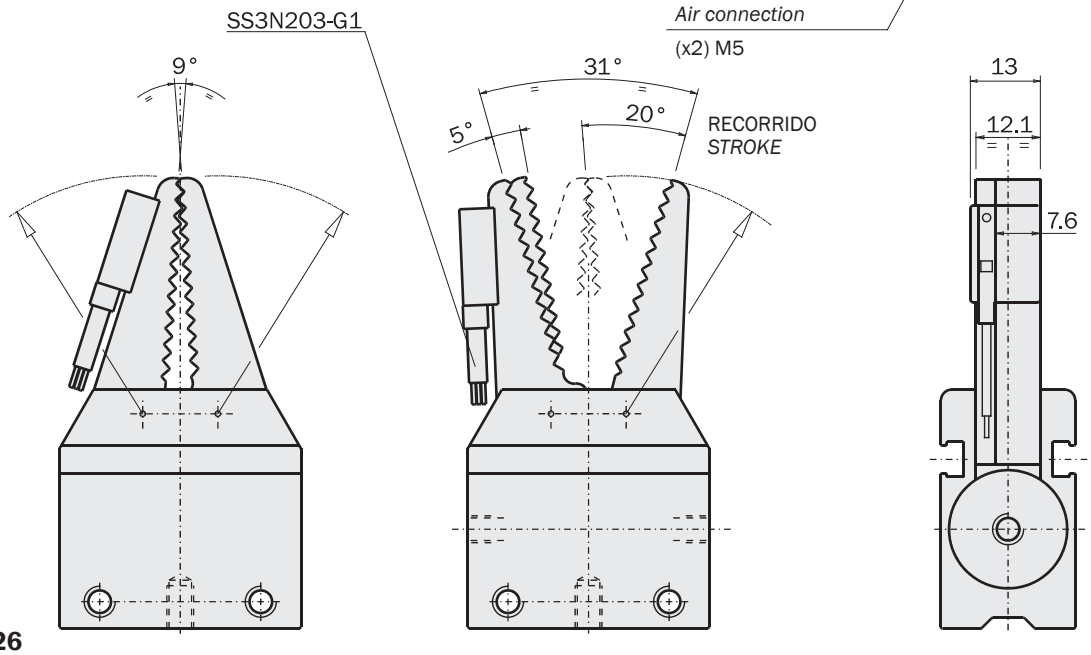

AA-26

FIRST ANGLE PROJECTION

09/2018

Dimensiones (mm)
Dimensions (mm)

AA-23
AA-23-NO

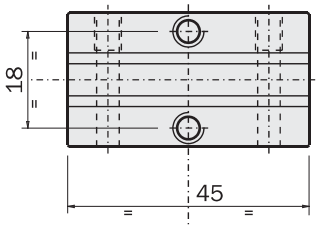

ABIERTA
OPEN

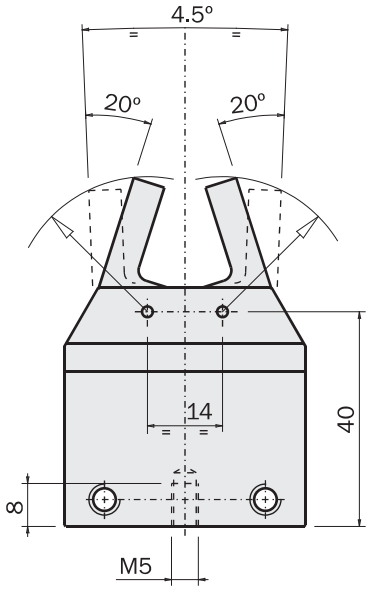

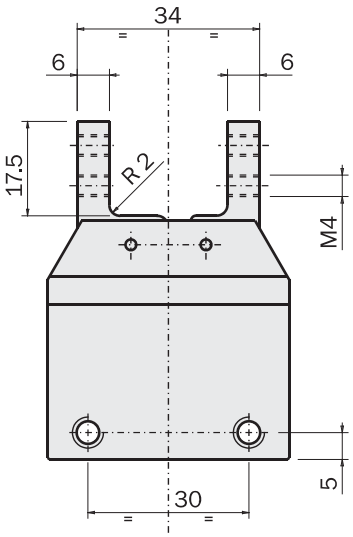

Sede para los sensores serie SL
SL series sensor groove

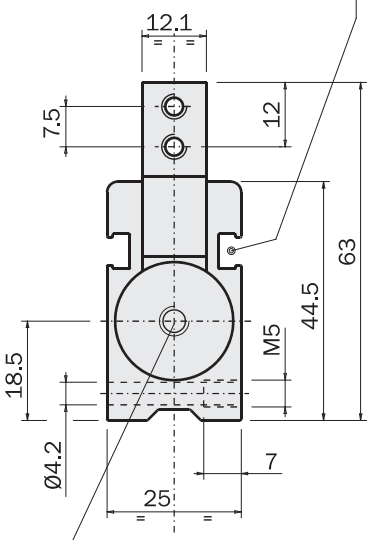

Orificio de alimentación
Air connection
(x2) M5

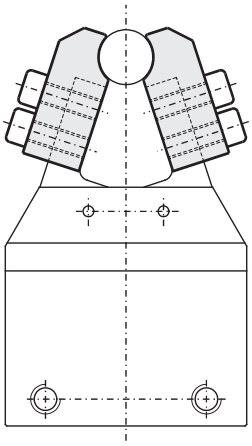

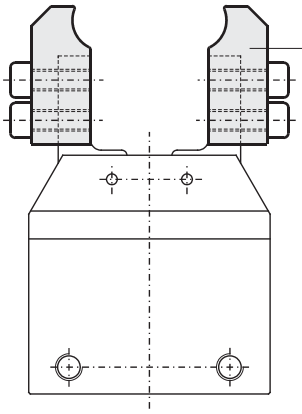

Dedo de agarre (no suministrado)
Gripping tool (not supplied)

FIRST ANGLE PROJECTION

09/2018

Dimensiones (mm) / *Dimensions (mm)*

AA-35
AA-35-NO

Dedos más anchos y ranurados para un mejor agarre
Wider, grooved fingers for a better gripping
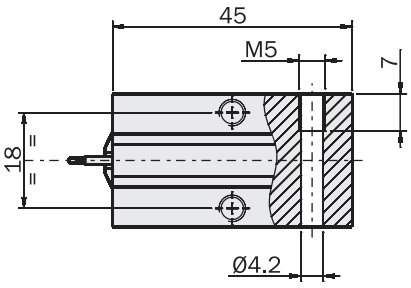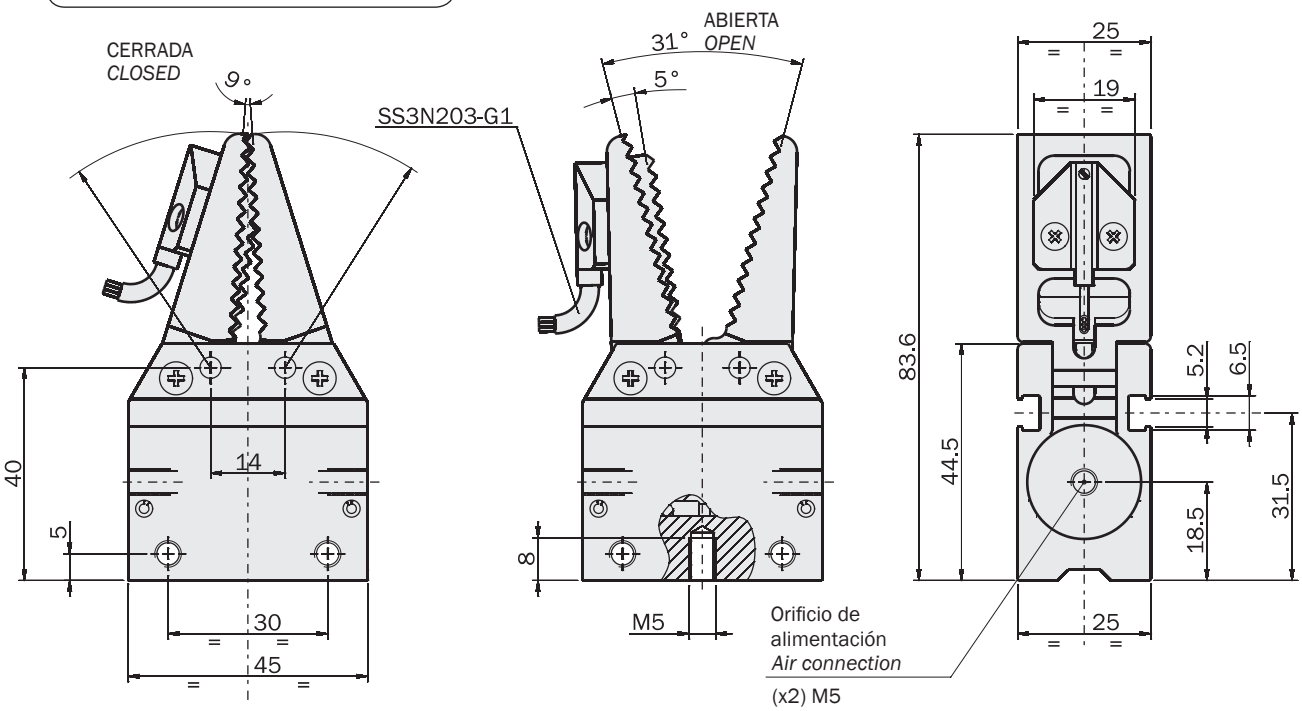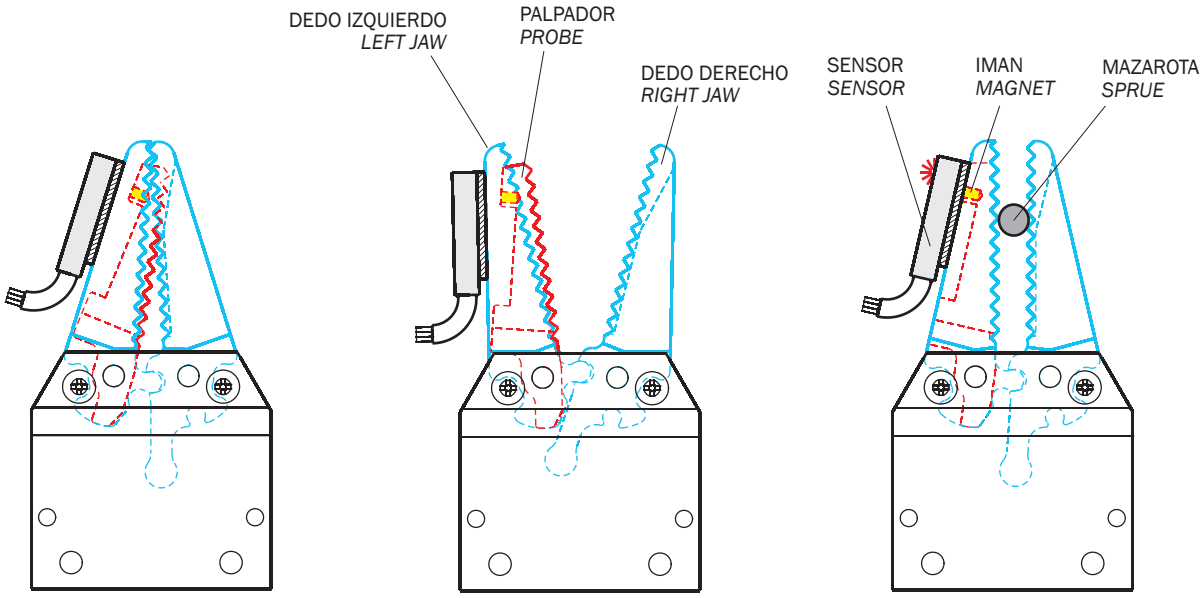
FIRST ANGLE PROJECTION